LINCE 300/400/600

HANDBUCH / INSTALLATIONS ANLEITUNG

motorline® PROFESSIONAL

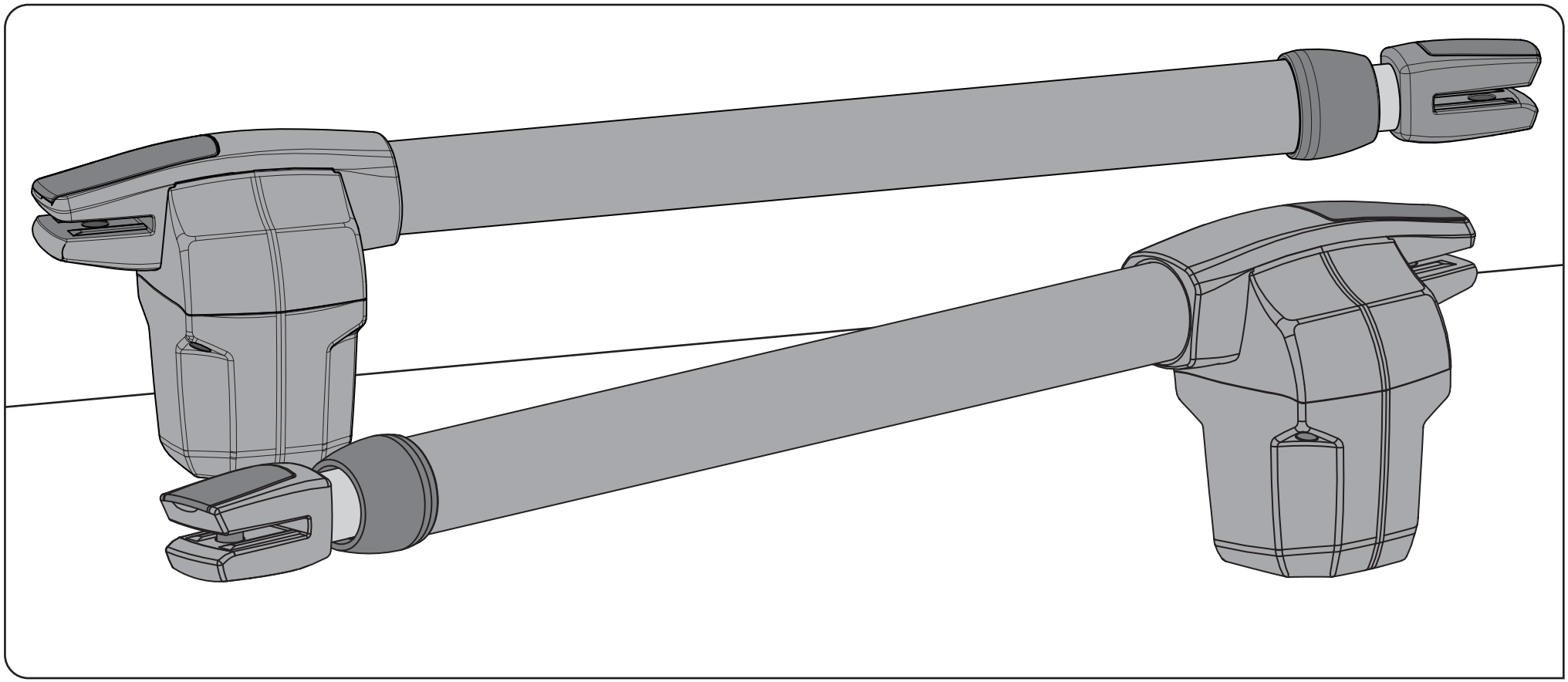

V1.1
REV. 04/2014

00. INHALT

▷ INDEX

00. INHALT
▷ índex | seite 01.A

01. SICHERHEITSHINWEIS
▷ zu befolgende Regeln | seite 01.B

02. DIE VERPACKUNG
▷ in der Verpackung | seite 02.A

03. DER AUTOMATISMUS
▷ arbeitsweise | seite 02.B
▷ entsperren des Automatismus | seite 03.B
▷ technische daten | seite 04.A

04. INSTALLATION
▷ installations daten | seite 04.B
▷ installations verlauf | seite 06.A
▷ installations bild | seite 07.A

05. FEHLERBEHEBUNG
▷ anweisungen für endverbraucher | seite 08.A
▷ anweisungen für die techniker | seite 08.B

06. KOMPONENTEN TEST
▷ kondensatoren schema | seite 09.A

07. WARTUNG
▷ wartung | seite 09.B

08. MC2 STEUERUNG
▷ anschluss skizze | seite 10.A

01. SICHERHEITSINFORMATION

ZU BEFOLGENDE REGELN ◁

ACHTUNG:

▷ Es ist wichtig für Ihre Sicherheit, dass diese Anweisungen befolgt werden. Eine falsche Installation oder Missbrauch dieses Produktes kann körperliche und Materialien Schäden herbeiführen.

▷ Bewahren Sie diese Anleitung zum späteren Nachschlagen griffbereit.

▷ Dieses Produkt wurde für die in diesem Handbuch streng angegebenen Gebrauch entwickelt und produziert. Jede andere Nutzung, die nicht explizit angegeben ist, kann das Produkt beschädigen, und abgesehen davon, eine Quelle der Gefahr und die Garantie erlöschen.

▷ **ELECTROCELOS S.A.** ist nicht für den Missbrauch des Produktes verantwortlich, oder für eine Verwendung, für die es nicht ausgelegt ist.

▷ **ELECTROCELOS S.A.** ist nicht verantwortlich, wenn die Sicherheitsnormen bei der Installation des Produkts eingehalten wurden, oder Schäden die auf aufgrund dieser auftreten können.

▷ **ELECTROCELOS S.A.** ist nicht für eine Unsichere und Fehlfunktionen, wenn sie verwendet Komponenten, die nicht von uns verkauft wurden, verantwortlich.

▷ Nehmen Sie keine Veränderungen an den Motorkomponenten und/oder Zubehör.

▷ Vor der Installation trennen Sie den Strom.

▷ Der Installateur muss dem Benutzer Informieren, wie Er im Fall eines Notfall vorgehen muss, und Ihn die Anleitung des Produktes geben.

▷ Halten Sie die Handsender außerhalb der Reichweite von Kindern, um eine versehentliche Bedien der Antriebe zu verhindern.

▷ Der Kunde ist unter allen Umständen nicht für die Reparatur oder optimieren die Automatisierung zuständig, beauftragen Sie hierzu einem qualifizierten Techniker.

▷ Schließen Sie die Antriebe an 230V Stromkreis mit Erd-Kabel an.

▷ Automation für den Außenbereich.

02. DIE VERPACKUNG

▷ IM INNEREN DER VERPACKUNG

In der Verpackung finden Sie folgende Komponenten:

- ▷ **02** LINCE antriebe
- ▷ **01** steuerung
- ▷ **02** handsender
- ▷ **02** vordere halterungen
- ▷ **02** hintere halterungen
- ▷ **02** kondensatoren 8µF
- ▷ **01** set lichtschranken
- ▷ **01** handbuch/anleitung
- ▷ **02** entriegelungs schlüssel

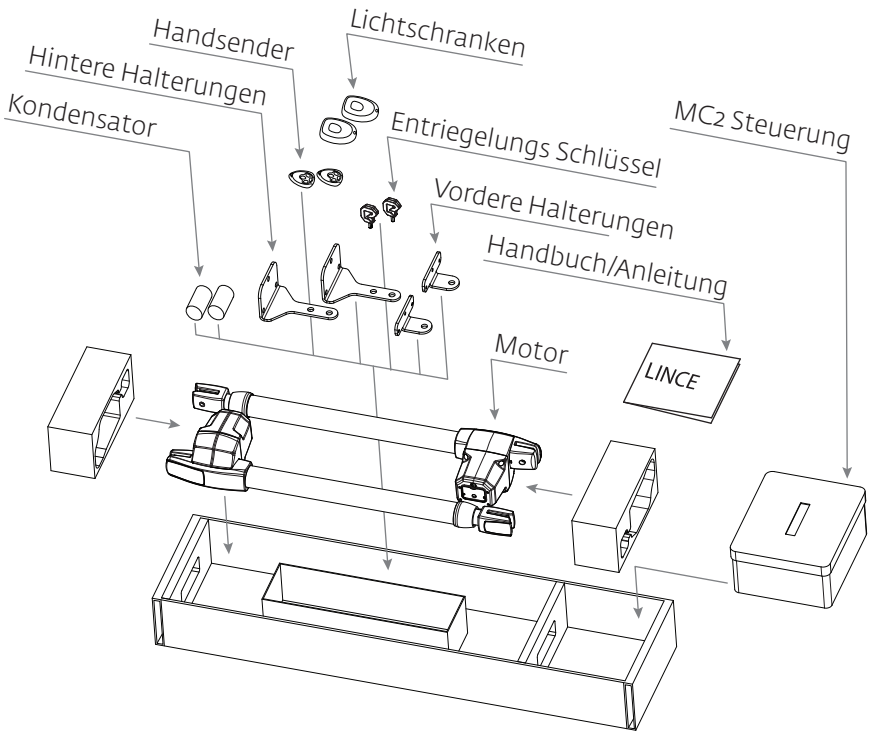

03. DER ANTRIEB

ARBEITSWEISE ◁

Der LINCE Automatismus, ist eine ausschließlich für das Öffnen und Schließen von Schwing Tor Produkten entwickelt worden.

Abgesehen von praktisch, sicher und kraftvoll, hat dieses Produkt eine neue Funktion, die es ermöglichen, diesen Motor auf der linken Seite als auch auf der rechten Seite, sprich Inneren als auch den Außenbereich, zu montieren. Somit ermöglicht dies eine größere Flexibilität bei der Verwendung der einzelnen Motoren.

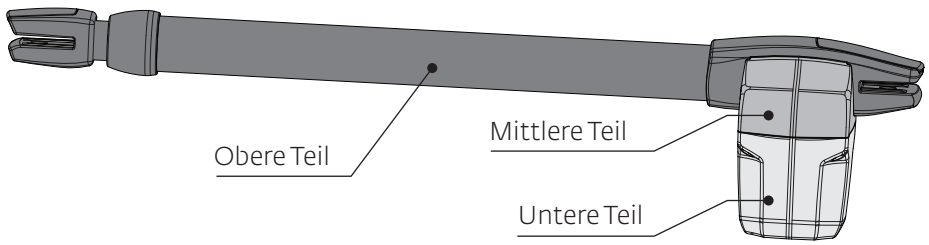

Das Verfahren der Montage und Demontage des Motors ist wie folgt durchzuführen:

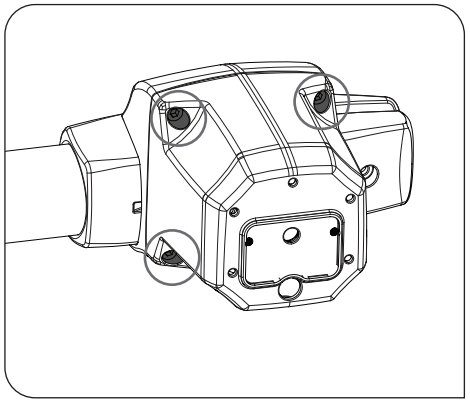

01 - Lösen Sie die Schrauben, die das unterteil mit dem Mittleren Teil befestigen

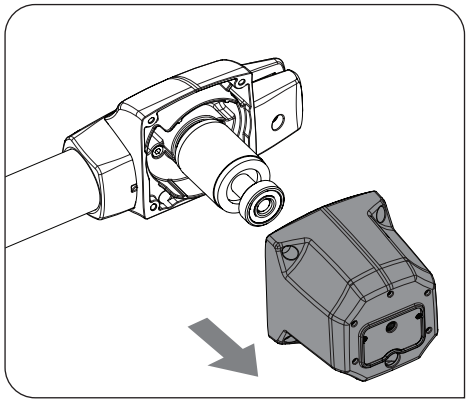

02 - Entfernen Sie das untere Teil

▷ ARBEITSWEISE

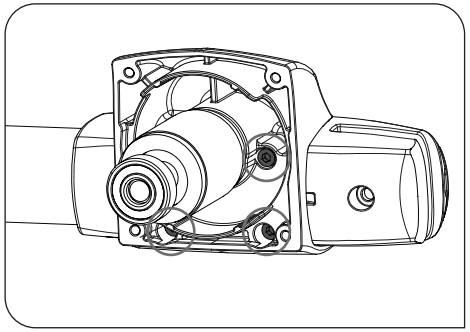

03 - Lösen Sie die Schrauben des Mittelteil

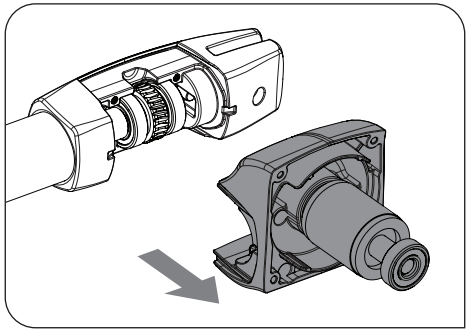

04 - Entfernen Sie den mittleren Teil

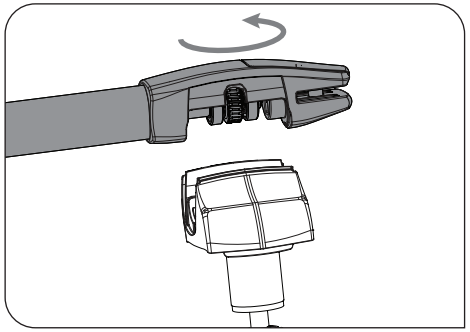

05 - Drehen Sie 180° das obere Teil

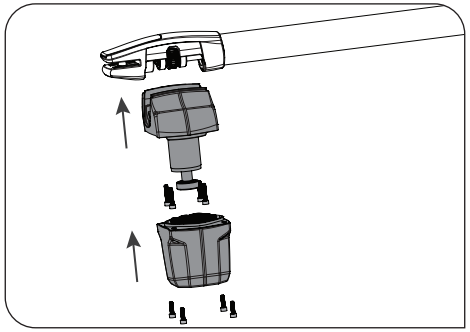

06 - Befestigen Sie den Antrieb in dem Sie die Automatisierungskomponenten anschrauben.

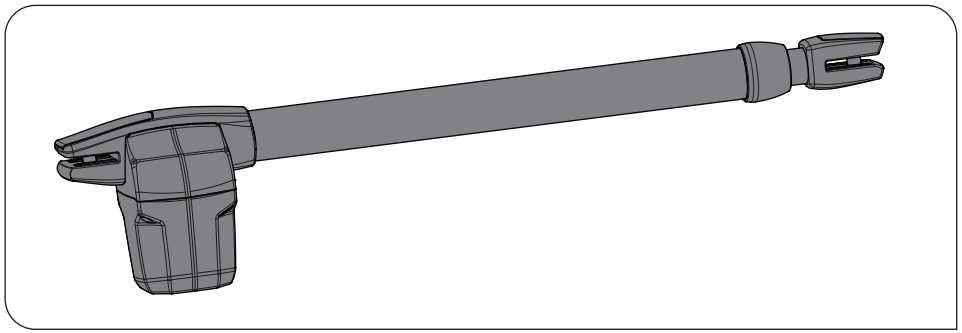

07 - Antrieb komplett umgebaut

03. DER ANTRIEB

ENTSPERREN DES AUTOMATISMUS ◁

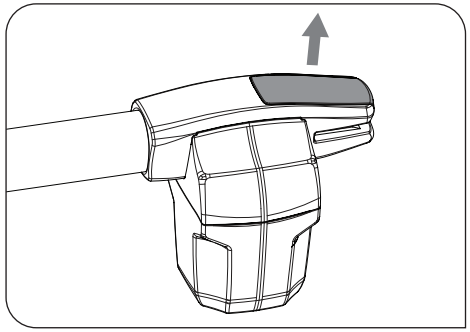

01 - Entfernen Sie die Plastikabdeckung an der Rückseite

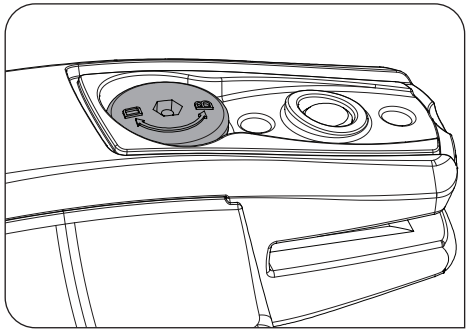

Beschreibung am Entsperr Rad
D=Entsperren || **B**= Sperren

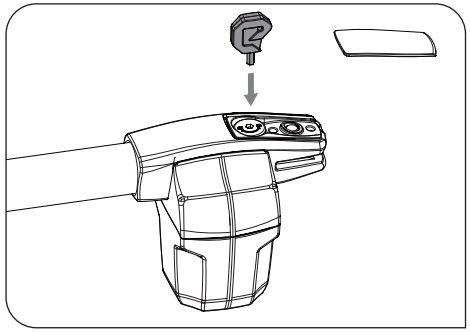

02 - Setzen Sie den Schlüssel in den Einsatz des Entsperr Rad

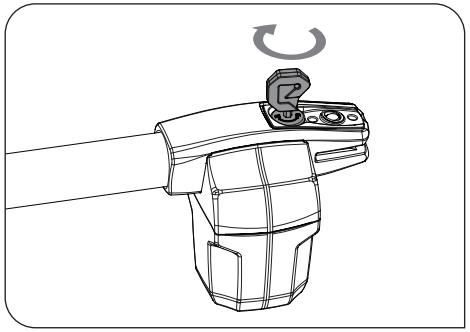

03 - Drehen Sie den Schlüssel um 180°, in Richtung, wie in der Zeichnung dargestellten, um zu entsperren

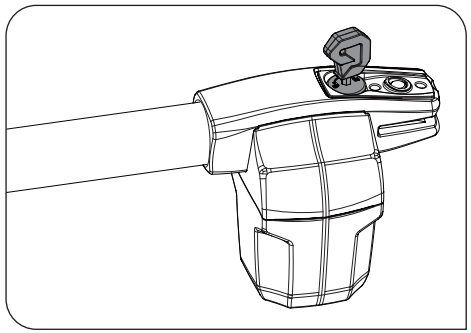

04 - Der Antrieb ist Entsperrt.

Hinweis: Damit der Antrieb in die automatische Funktion gelangt, müssen Sie den Antrieb Sperren indem Sie den Schlüssel in entgegen gesetzte Richtung drehen.

03. DER ANTRIEB

▷ TECHNISCHE DATEN

Die Technischen Daten des LINCE Antriebes sind wie folgt:

	LINCE300	LINCE400	LINCE600
▷ Stromversorgung	AC 230V 50/60Hz	AC 230V 50/60Hz	AC 230V 50/60Hz
▷ Leistung	180W	180W	180W
▷ Stromstärke	1,3A	1,3A	1,3A
▷ RPM	1400 RPM	1400 RPM	1400 RPM
▷ Dezibel	<50dB	<50dB	<50dB
▷ Drehmoment Stärke	2300N	2300N	2300N
▷ Betriebstemperatur	-25°C a 75°C	-25°C a 75°C	-25°C a 75°C
▷ Thermoschutz	120°C	120°C	120°C
▷ Schutzgrad	IP54	IP54	IP54
▷ Arbeitsfrequenz	25%	25%	25%
▷ Maximal Kurs	300mm	400mm	600mm
▷ Maximale Länge pro Blatt/Torflügel	2500mm	3000mm	4000mm

Die LINCE Automatisierung Dimensionen 300||400 || 600 sind wie folgt:

962mm||1162mm || 1562mm

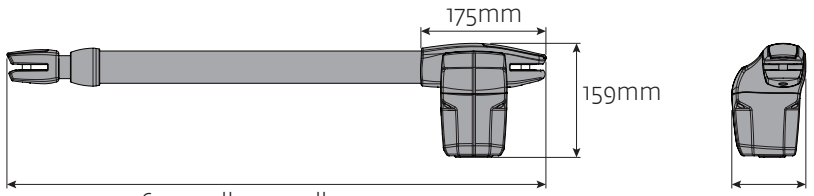

647mm||747mm || 947mm

04. INSTALLATION

VERTIKALE INSTALLATIONS DATEN ◁

Der **LINCE** Antrieb muss mit einer leichten Neigung in Front eingebaut werden, um das Einsickern von Wasser zu vermeiden.
Aus diesem Grund muss die Fronthalterung am Torflügel mit einer niedrigeren Höhe als die Höhe der Rückhalteplatte befestigt werden. Siehe das Beispiel in der Zeichnung.

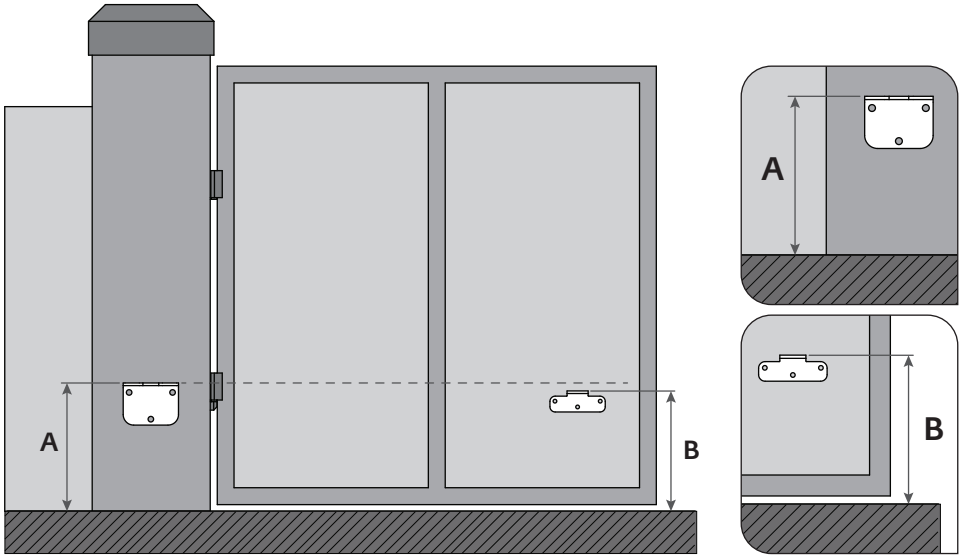

Quote A - ***Vertikaler Abstand*** vom Boden bis zur Oberkante der Rückhalteplatte, der hinteren Halterung.
Quote B - ***Vertikaler Abstand*** vom Boden bis zur Oberkante der vorderen Halteplatte, der vorderen Halterung.

A =	**?** mm	- Definieren Sie die Quote, das Maß A (das kann jeder Dimension sein, die Sie erstellen).
B =	**A** - 10mm	- Nach dem Erstellen der Quote, Maß A (subtrahieren Sie 10mm und erhalten das Ergebnis des Maß B)

ZUM BEISPIEL:
▷ Wenn die Höhe der hinteren Halterung (Maß A) in 600mm festgelegt ist, so ist die Höhe der vorderen Halterung (Maß B) 590mm (600mm-10mm).

⚠ **Es ist sehr wichtig, dass diese Maße/Quoten eingehalten werden!** Auf diese Weise können Sie die einwandfreie Funktion und Haltbarkeit der Automatisierung gewährleisten!
Es ist auch sehr wichtig, dass der Boden einwandfrei in Waage ist!

▷ VERTIKALE INSTALLATIONS DATEN

In der unten gezeigten Abbildung werden die **Quoten für die Installation** des Automatismus definiert.

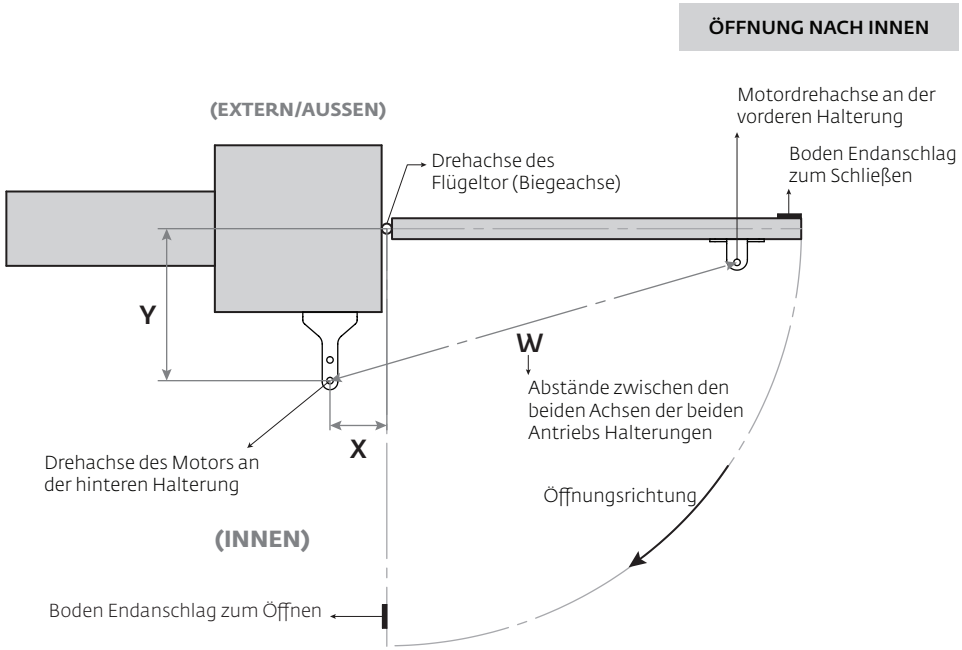

	Flügeltoröffnung	X	Y	W
▷ LINCE300	95°	100 a 150	100 a 140	895 a 900
▷ LINCE400	95°	120 a 180	120 a 180	1095 a 1100
	120°	160 a 180	120 a 140	1095 a 1100
▷ LINCE600	95°	120 a 350	120 a 200	1495 a 1500
	120°	200 a 280	120 a 200	1495 a 1500

⚠ **Es ist sehr wichtig, dass diese Maße eingehalten werden!** Nur auf diese Weise können Sie den ordnungsgemäßen Betrieb und die Haltbarkeit der Automatisierung gewährleisten!

HORIZONTALE INSTALLATIONS DATEN ◁

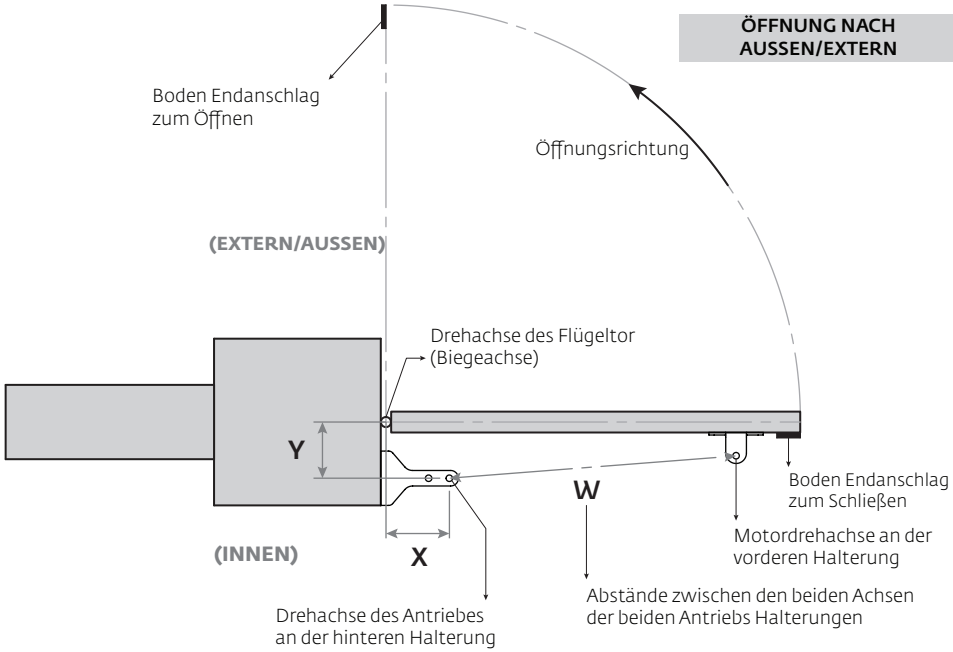

	Flügeltoröffnung	X	Y	W
▷ LINCE300	95°	130 a 140	130 a 150	600 a 605
▷ LINCE400	95°	160 a 200	120 a 180	695 a 700
▷ LINCE600	95°	160 a 300	120 a 280	900 a 905

HINWEIS:

Quote X - Horizontaler Abstand zwischen der Drehachse des Flügeltores und des Drehachse am hinterem Teil des Antriebes.
Quote Y - Vertikaler Abstand zwischen der des Flügeltores und des Drehachse am hinterem Teil des Antriebes.
Quote W - Abstände zwischen den beiden Achsen der beiden Antriebs Halterungen.

▷ INSTALLATIONS VERLAUF

Beachten Sie die in Seiten 04.B, 05.A und 05.B1 aufgeführt Einbaumaße!

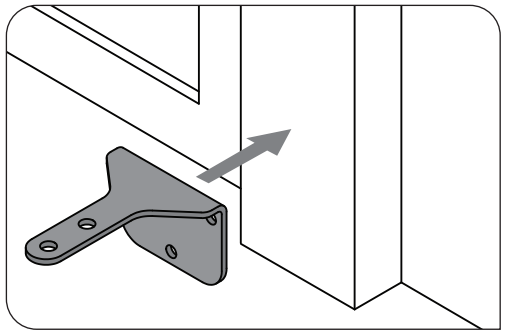

01 - Installieren der hinteren Halterung

▷ Entsprechend den Abmessungen, die in den vorhergehenden Seiten erläutert wurden, muss die **hintere Halterung** an der Wand oder Säule befestigt werden. Dies kann nach Ihrer Wahl, mit Dübeln und mechanischen oder chemischen Schrauben fixiert werden, oder Schweißverfahren befestigt werden.

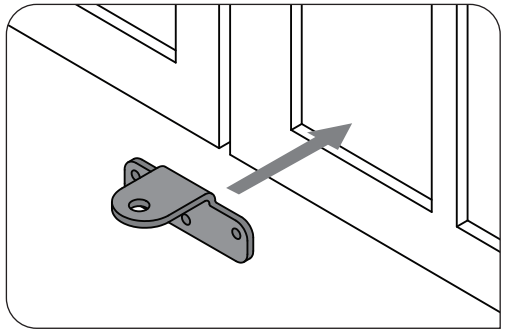

02 - Installieren der vorderen Halterung

▷ Die **vordere Halterung** muss an dem Flügeltor entsprechend den Abmessungen der Höhe und im Abstand zu dem hinteren Träger fixiert werden. Dies kann unter Verwendung von Schrauben befestigt werden. Schweißverfahren oder anderen, es ist Ihre Wahl, diese ausreichende zu Fixierung.

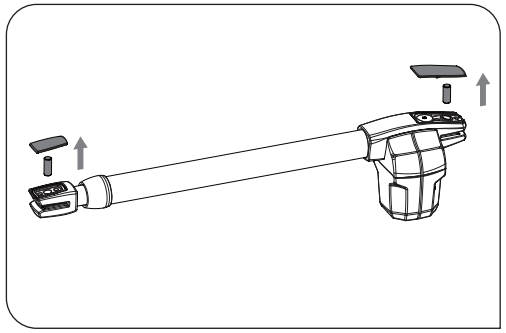

03 - Motorabdeckungen und Stift entfernen

▷ Vor der Installation des Motors, entfernen Sie die Kappen und Stifthalterungen.

▷ > Nach der Installation des Antriebes, setzten Sie die Kunststoffkappen wieder an den Antrieb.

INSTALLATIONS VERLAUF ◁

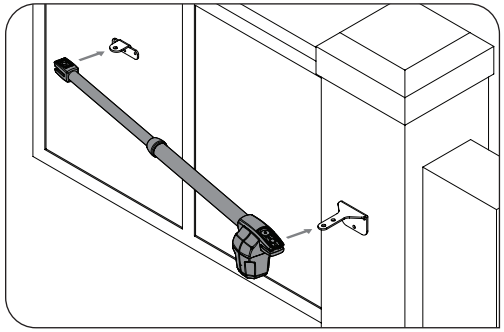

04 - Setzen Sie den Antrieb in die Halterungen

▷ Der Antrieb muss an beiden Halterungen gleichzeitig eingelegt werden, um zu vermeiden, das der Antrieb beim Einlegen in die Halterungen durchhängt. Um die Aufgabe zu erleichtern, müssen den Antrieb Entsperren, um su den Antriebs Arm leichter zu strecken/verkleinern (siehe Seite 03.B) so Positionieren Sie den Antrieb in die richtige Lage.

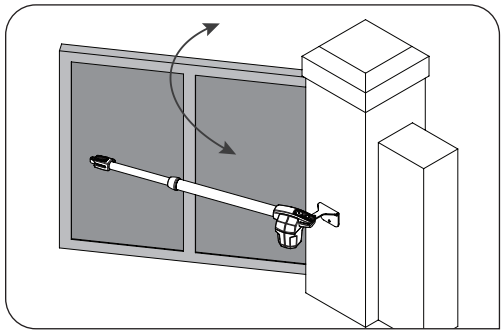

05 - Bewegung Testen

▷ Legen Sie die Stifte, mit etwas Schmierstoff, in jeder Halterung so es keine Reibung gibt.
▷ Das Tor von Hand überprüfen, öffnen und schließen so das keine behinderung vorweist. Dadurch wird sichergestellt, dass der Antrieb ohne Probleme funktioniert.

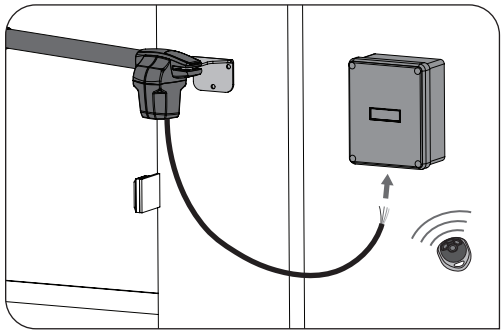

06 - Schließen Sie den Automatismus, die Antriebe an die Steuerung und konfigurieren Sie die Handsender.

▷ Nach dem die Antriebe installiert und an die Steuerung angeschlossen, schließen sie diese an das Netz an um Sie zu konfigurieren (siehe Anleitung zur Konfiguration). Darüber hinaus müssen Sie die Handsender (das Tastenfeld, etc.) und weitere Komponenten, wie diese sein können, Antenne, Blinklicht, Schlüsselschalter, unter andere konfigurieren.

Es ist wichtig, dass der Installationsreihenfolge eingehalten wird!
Ansonsten ist es nicht möglich, die ordnungsgemäße Installation der Automatisierungs, und das richtig arbeiten dieser sicherzustellen!

▷ INSTALLATIONS BILD

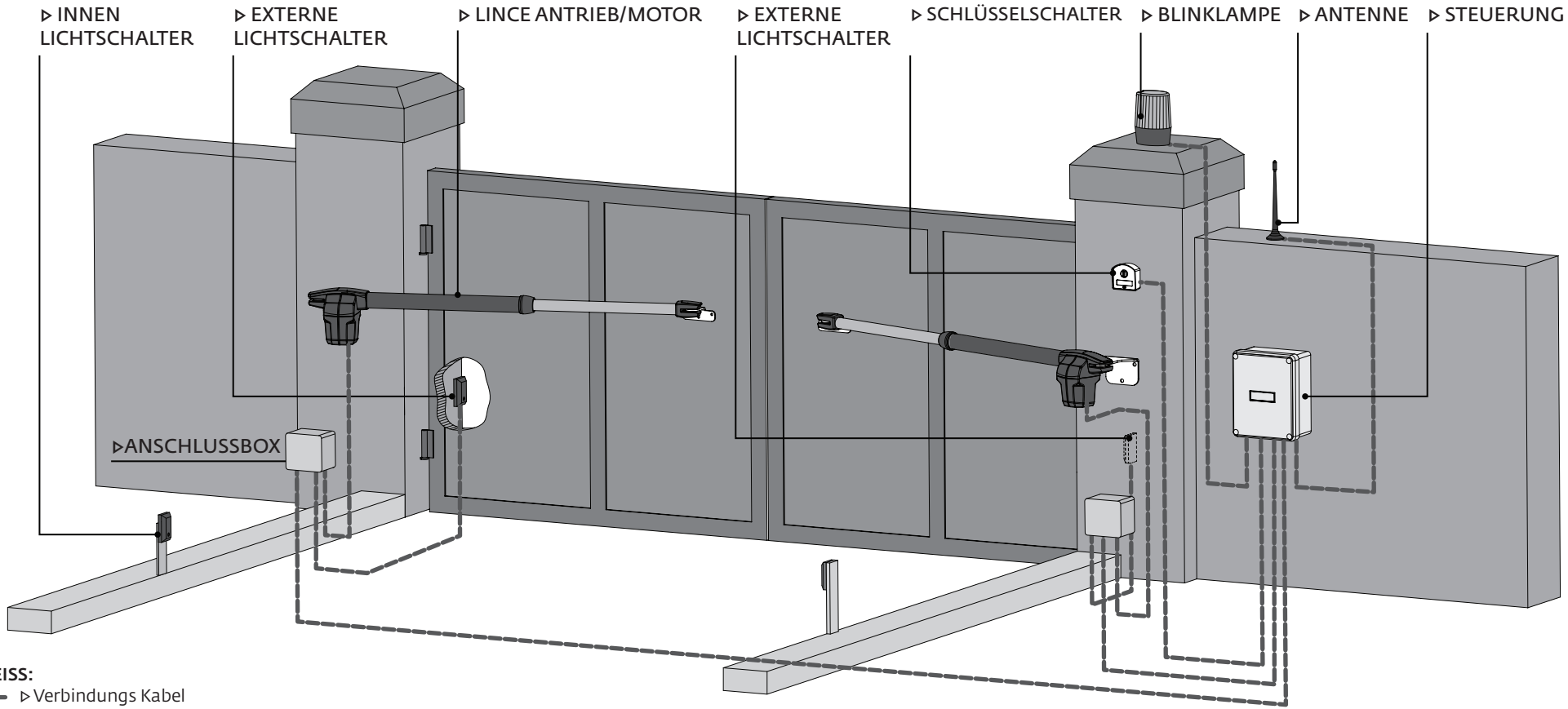

HINWEISS:
▷ Verbindungs Kabel

Es ist wichtig, Endanschläge beim Öffnen und Schließen des Tores zu verwendet. Falls diese nicht eingehalten wird, können die Komponenten des Automatismus starke Belastungen unterstehen, für die sie nicht vorbereitet, ausgelegt sind und damit beschädigt werden.

Es ist wichtig, Anschlussboxen für die Verbindungen zwischen den Antrieben, Komponenten und Steuerung zu nutzen. Alle Kabel müssen unbedingt von unter in die Anschlussbox und Steuerungs Kasten ein und ausgeführt werden.

05. FEHLERBEHEBUNG

▷ ANWEISUNG FÜR DIE ENDVERBRAUCHER | ANWEISUNG FÜR DIE TECHNIKER ◁

Anomalie	Verfahren	Verhalten	Verfahren II	Die Ursache des Problems Finden
▷ Motor funktioniert nicht	▷ Stellen Sie sicher, das 230V Netzwerk an die Steuerung verbunden ist und ordnungsgemäß funktioniert.	▷ Motor funktioniert noch nicht	▷ Konsultieren Sie einen technischen Motorline Experten.	1 ▷ Öffnen Sie die Steuerungsbox und überprüfen Sie ob 230V Stromversorgung drauf ist; 2 ▷ Überprüfen Sie die Sicherungen an der Steuerung; 3 ▷ Schalten Sie den Motor ab und überprüfen Sie diesen direkt an Stromkreis, um zu Testen ob dieser defekt ist (siehe Seite 09.A); 4 ▷ Wenn der Motor läuft, ist es ein Problem an der Steuerung. Bauen Sie die Steuerung aus und senden diese an Motorline Service um die Fehlerursache feststellen zu können; 5 ▷ Wenn der Motor nicht funktioniert, bauen Sie diesen aus und senden an Motorline Service um die Fehlerursache feststellen zu können;
▷ Motor bewegt sich nicht, macht jedoch Lärm	▷ Motor Entsperren und manuell den Torflügel bewegen, um ein mechanisches Problem an Ihren Torflügel zu überprüfen.	▷ Probleme gefunden?	▷ Konsultieren Sie einen Experten, Tor Techniker.	1 ▷ Überprüfen Sie alle Achsen, zugehörige Systeme des Flügeltor und des Automatismus (Räder, Zahnstangen), um herauszufinden, wo das Problem ist.
		▷ Bewegt sich die Tür leicht?	▷ Konsultieren Sie einen technischen MOTORLINE Experten.	1 ▷ Kondensator Analysieren, mit einem neuen Kondensator Testen; 2 ▷ Wenn das Problem nicht der Kondensator ist, den Motor von der Steuerung trennen und direkt an Stromkreis anschließen, um zu testen ob dieser defekt ist. (siehe Seite 09.A); 3 ▷ Wenn der Motor läuft, ist es ein Problem der Steuerung. Bauen Sie die Steuerung aus und senden diese an Motorline Service um die Fehlerursache feststellen zu können; 4 ▷ Wenn der Motor nicht funktioniert, bauen Sie diesen aus und senden an Motorline Service um die Fehlerursache feststellen zu können;
▷ Motor öffnet, aber schließt nicht	▷ Motor Entsperren und manuell den Torflügel bis zur geschlossene Position bewegen. Den Motor/Antrieb wieder Sperren/-Blockieren. Trennen Sie die Anlage für 5 Sekunden von Netz und schließen Sie diese wieder an. Geben Sie den Befehl mit der Fernbedienung zu öffnen.	▷ Das Flügeltor geöffnete sich, aber schließt nicht	1 ▷ Stellen Sie sicher, dass keine Hindernisse vor den Photozellen/Lichtschranken befinden; 2 ▷ Prüfen Sie, ob eines der Steuergeräte (Schlüsselschalter, Drucktaster etc.) nicht eingeklemmt und ein Dauersignal an die Zentrale/Steuerung sendet; 3 ▷ Konsultieren Sie einen technischen MOTORLINE Experten.	Alle **MOTORLINE** Steuerungen haben LEDs mit denen es leicht feststellen ist, ob Zubehör Geräte mit Anomalien vorhanden sind. Alle LEDs der Sicherheitseinrichtungen (DS) sind in normalen Situationen an. Alle LEDs des Stromkreis "START" sind unter normalen Bedingungen aus. Wenn die LED der Geräte nicht verbunden sind, es ist ein Fehler in der Sicherheitssysteme (Lichtschranken, Schutzbänder), wenn LED "START" verbunden sind, gibt es einen Befehl emittierende Vorrichtung, um einen kontinuierliches Signal. **A) SICHERHEITS SYSTEM:** 1 ▷ Schließen Sie eine Brücke an alle Sicherheits Systeme an der Steuerung (siehe die jeweiligen Geräte Anleitungen). Wenn der Automatismus normal funktionierto, analysieren Sie das Gerät dass das Problem verursacht. 2 ▷ Entfernen Sie die Brücken um herauszufinden, welches Gerät nicht funktioniert. 3 ▷ Tauschen Sie das Gerät und überprüfen Sie, ob der Automatismus richtig mit allen anderen Geräten funktioniert. Wenn Sie irgendein ein weiteres defektes Gerät finden, folgen Sie den gleichen Schritten, um jedes Problem zu entdecken. **B) SYSTEM "START":** 1 ▷ Ziehen Sie alle am START-Stecker angeschlossenen Leitungen ab. 2 ▷ Wenn die LED aus ist, versuchen Sie ein nach dem anderen Gerät anzuschließen, bis Sie das beschädigte Gerät finden. **HINWEIS:** Wenn das in **A)** und **B)** beschriebenen Verfahren nicht Hilft, entfernen Sie die Steuerung und senden diese an Motorline Service um die Fehlerursache feststellen zu können.
▷ Motor absolviert nicht den kompletten weg	▷ Motor Entsperren und manuell den Torflügel bewegen, um ein mechanisches Problem an Ihren Torflügel zu überprüfen.	▷ Probleme gefunden?	▷ Konsultieren Sie einen Experten, Tor Techniker.	1 ▷ Überprüfen Sie alle Achsen, zugehörige Systeme des Flügeltor und des Automatismus (Räder, Zahnstangen), um herauszufinden, wo das Problem ist.
		▷ Bewegt sich die Tür leicht?	▷ Konsultieren Sie einen technischen MOTORLINE Experten	1 ▷ Analysieren des Kondensator durch Prüfung der Automatisierung mit einem neuen Kondensator. 2 ▷ Wenn das Problem nicht der Kondensator ist, trennen Sie den Motor von der Steuerung und schliessen Ihn direkt ans Stromnetz an, um zu testen ob dieser beschädigt ist; 3 ▷ Wenn der Motor nicht funktioniert, bauen Sie diesen aus und senden an Motorline Service um die Fehlerursache feststellen zu können; 4 ▷ Wenn der Motor läuft und den Flügeltor über die gesamten öffnung mit der Maximalkraft bewegt, ist es ein Problem an der Steuerung. Justieren Sie die Kraft am Trimmer. Eine neue Programmierung der Motorlauf Zeit am Motor mit der Zuweisung der erforderlich Zeit zur Öffnen und Schließen mit der entsprechenden Kraft; 5 ▷ Wenn dieses nicht funktioniert, demontieren und an MOTORLINE Service senden um die Fehlerursache feststellen zu können. **HINWEIS:** Motorkraft muss ausreichen sein um Öffnen und Schließen des Tores, ohne das dieser vor beendigung der öffnung oder Schließung stehen bleibt, aber mit ein wenig Aufwand kann eine Person diesen vorgang Stoppen. Bei Ausfall der Sicherheitssysteme, das Tor kann nie körperlichen oder an Hindernissen (Fahrzeug, Personen, etc.) Schäden zufügen

06. KOMPONENTEN TEST

▷ KONDENSATOREN SCHEMA

Um zu erkennen welche Komponenten an einem LINCE Automatismus sind, ist es manchmal notwendig, diese direkt an eine 230v Stromquelle anzuschließen und zu testen. Hierfür ist es notwendig, einen Kondensator von 8µF mit einzufügen, damit die Automatisierung funktioniert.
Die Abbildung unten zeigt, wie diese Verbindung sein sollte wie die verschiedenen Zwischenkomponentenkabel angeschlossen werden.

HINWEISE:
▷ Um zu Testen ist es nicht notwendig, den Antrieb zu demontieren, von der Installation zu entfernen. Auf diese Weise ist es einfacher zu verstehen, ob der direkt an den Stromkreis angeschlossene Antrieb funktioniert, korrekt ausgeführt wird;
▷ Die Reihenfolge der Anschlusskabel an Kondensator und den Antrieb ist nicht wichtig, da Sie einen braunen Draht und eine auf dem schwarzen Kabel anschließen;
▷ Das blaue sollte immer an den Stromkreis angeschlossen sein.
▷ Um den Betrieb des Antriebes umzukehren, ändern Sie einfach das braune Kabel des Automatismus.

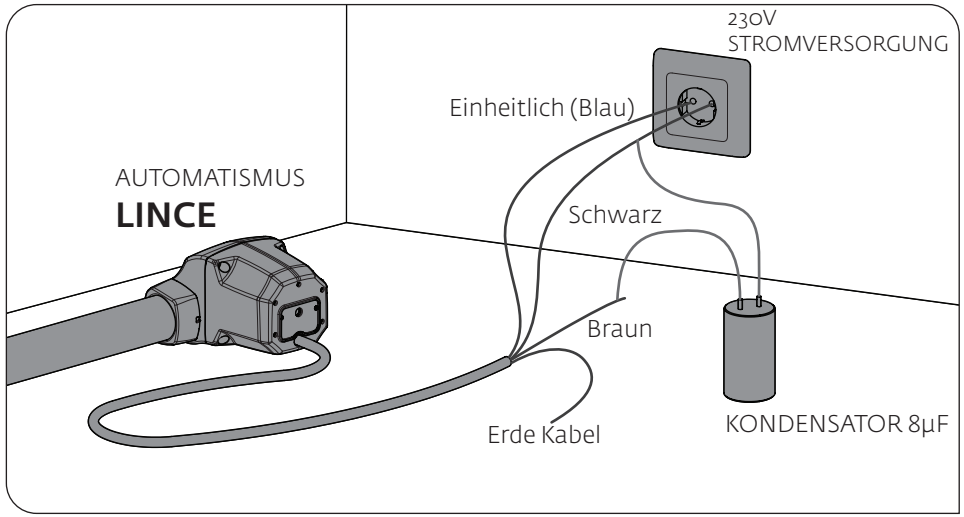

Alle Test müssen von spezialisierten Technikern durchgeführt werden, da diese mit einer großen Gefahr verbunden sind.

07. WARTUNG

WARTUNG ◁

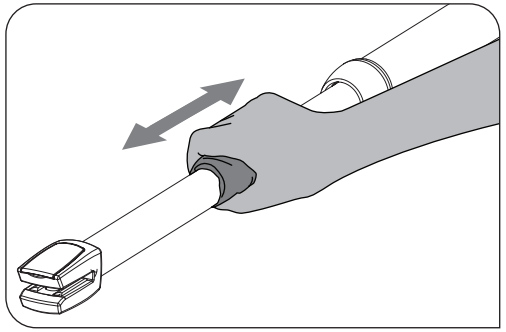

▷ Reinigen des Inox Stahl Rohr

▷ Mit einem in Spray Schmiermittel getränkte Lappen, wischen Sie alle Rückstände am Inox Stahl Rohr des Automatismus, die sich mit der Zeit aufbauen.
▷ Sprühen Sie etwas Schmiermittel am Röhr und wischen Sie mit einem trockenen Tuch, um überschüssiges Schmiermittel zu entfernen so dass eine homogene Schmiermittel Schicht am Rohr übrig bleibt.

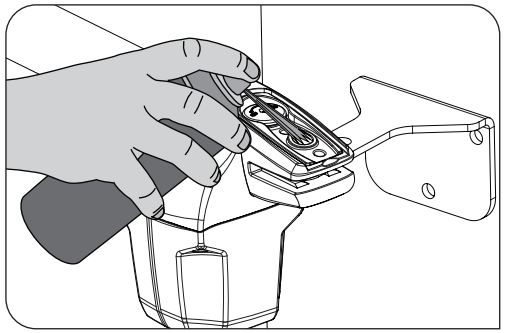

▷ Schmieren von den Stiften, Achsen

▷ Entfernen Sie die vorderen und hinteren Kappen der Halterungen.
▷ Geben Sie etwas Schmiermittel in die Löcher, in der sich die Haltestifte befinden.
▷ Setzen Sie die Abdeckkappen wieder in ihren jeweiligen Plätzen.

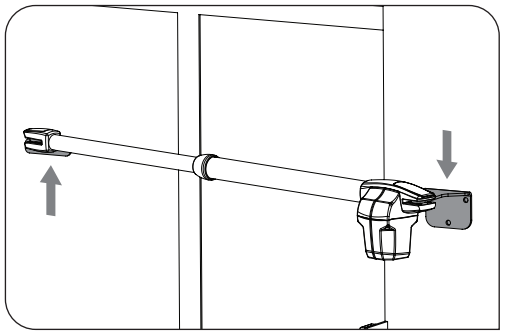

▷ Vordere und hintere Halterungen Überprüfen

▷ Stellen Sie sicher, dass die Halterungen auch weiterhin gut an der Säule und Flügeltor, für den reibungslosen Betrieb, festgelegt sind.

Diese Wartungen sollte ein mal Jahr, für den ordnungsgemäßen Betrieb der Automatisierung, durchgeführt werden.
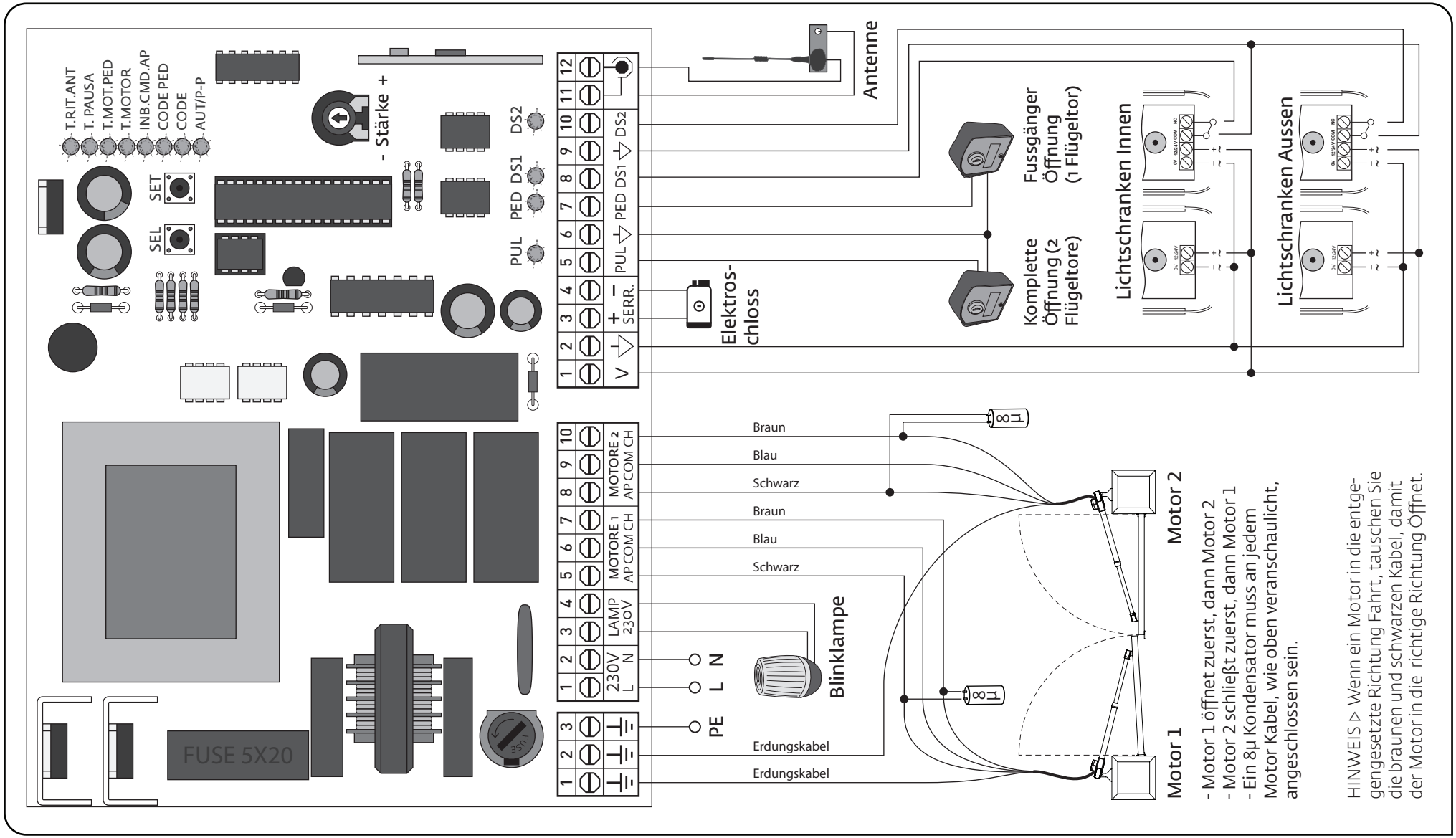
▷ ANSCHLUSS SKIZZE